MO-EL S.r.l.
Via Galvani, 18
42027 Montecchio Emilia (RE)
ITALY
tel +39 (0522) 868011
fax +39 (0522) 864223
www.mo-el.com - info@mo-el.com

RISCALDATORE A RAGGI INFRAROSSI CON LAMPADE ALOGENE AL QUARZO

HALOGEN QUARTZ INFRARED HEATER

STILUOVO

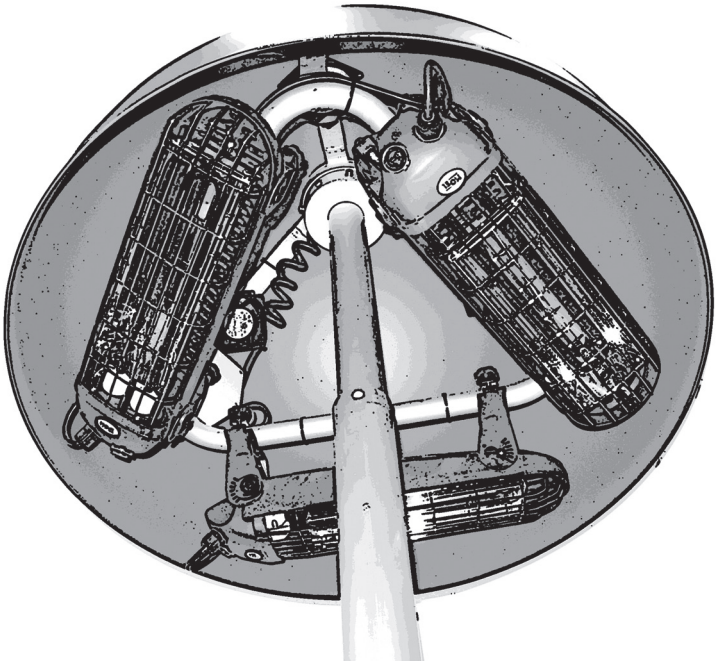

USO E MANUTENZIONE
USE AND MAINTENANCE

Classe I - IP44

1. AVVERTENZE IMPORTANTI PER LA SICUREZZA

Leggere attentamente le istruzioni prima di installare il prodotto e conservarle per future consultazioni. Il manuale deve essere conservato e trasmesso al nuovo utente in caso di cessione dell'apparecchio. Il Costruttore si riserva di variare le caratteristiche del prodotto senza alcun preavviso. I dati tecnici sono puramente indicativi. In caso di dubbia interpretazione di quanto riportato nel manuale, contattare il fornitore e/o rivenditore.

1. L' apparecchio è destinato esclusivamente all'impiego per il quale è stato progettato, ovvero il riscaldamento dell'ambiente e delle persone. Il Costruttore non sarà responsabile dei danni che potranno essere provocati da un uso inadeguato.
2. Dopo aver disimballato il prodotto verificarne la completezza e assicurarsi che non presenti segni di rotture, danneggiamenti o manomissioni.
3. Tenere il materiale d'imballaggio lontano dai bambini, perché può essere fonte di pericolo.
4. Questo apparecchio non è da intendersi adatto all'uso da parte di persone (incluso bambini) con ridotte capacità fisiche, sensoriali o mentali, o prive di esperienza e conoscenza, a meno che siano state supervisionate o istruite riguardo all'uso da una persona responsabile della loro sicurezza.
5. I bambini dovrebbero essere supervisionati per assicurarsi che non giochino con l'apparecchio.
6. Prima di collegare l'apparecchio alla rete elettrica, assicurarsi che la tensione corrisponda a quella indicata nell'etichetta dati targa posta sull'apparecchio stesso, e che l'impianto elettrico sia conforme alle norme vigenti.
7. L'apparecchio non deve essere installato in aree nelle quali possono essere presenti gas infiammabili, polveri o vapori pericolosi.
8. Quando si utilizza il riscaldatore, è necessario seguire alcune regole fondamentali (applicabili a tutti gli apparecchi elettrici):
   - Non toccare l'apparecchio con le mani bagnate.
   - Non maneggiare l'apparecchio con i piedi nudi.
   - Non tirare mai il cavo di alimentazione per scollegare l'apparecchio dalla presa di corrente; agire direttamente sulla spina.
   - Non lasciare che i bambini giochino con l'apparecchio.
9. Evitare l'uso di prolunghe, perché ci può essere pericolo di incendio.
10. Non apportare modifiche al prodotto che compromettano la sicurezza.
11. Mantenere le connessioni asciutte.
12. Se il cavo di alimentazione è danneggiato, evitare di utilizzarlo, ma farlo sostituire dal Costruttore o da un Servizio Assistenza Tecnica autorizzato o comunque da una persona con qualifica similare, in modo da prevenire ogni rischio.
13. Scollegare l'apparecchio dall'alimentazione se non lo si utilizza per lunghi periodi.
14. Staccare sempre la spina prima di ogni operazione di manutenzione.

2. INSTALLAZIONE ELETTRICA

L'installazione dell'apparecchio deve essere effettuata da personale competente e qualificato, in accordo con la norma CEI 64-8 che regola gli impianti elettrici. Prima di inserire la spina nella presa di corrente, assicurarsi che l'impianto elettrico abbia un sistema di messa a terra efficiente e che l'impedenza della rete sia inferiore a 0,3 ohm.

L'apparecchio deve essere collegato alla rete elettrica dopo aver assemblato il connettore (in dotazione) con un cavo in gomma H05RN-F 5 x 1 mm².

Se l'impianto elettrico a cui viene allacciato il riscaldatore è protetto da fusibili, assicurarsi che questi siano da 16 A non rapidi.

- Lasciare una distanza libera minima di 60 cm fra ciascuno dei tre riscaldatori e il muro.
- Lasciare libera l'area davanti a ciascun riscaldatore per una distanza di almeno un metro.
- L'apparecchio non deve essere posizionato immediatamente sotto una presa di corrente, né di fronte ad essa.
- L'apparecchio di riscaldamento deve essere installato in modo da impedire che gli interruttori o i comandi vengano toccati da chi si trova nella vasca da bagno o nella doccia.
- Assicurarsi che non ci sia la possibilità che materiale infiammabile, tende o materiali combustibili vengano a contatto col riscaldatore o si trovino nelle sue vicinanze.
- Ciascuna lampada è protetta da una griglia di sicurezza, che non deve essere rimossa; non utilizzare il riscaldatore se ne è sprovvisto.
- L'apparecchio è di classe I con grado di protezione IP44, generalmente previsto per i prodotti che possono essere installati anche all'aperto. Se si vuole mantenere questo grado di protezione alla polvere e all'acqua, il collegamento con l'alimentazione deve essere effettuato per mezzo di un sistema che sia almeno IP44, secondo la normativa italiana CEI 64-8.

3. MONTAGGIO

La procedura seguente illustra le fasi di montaggio dello Stiluovo:

1. Dopo aver eliminato l'imballaggio, utilizzare la cinghia in dotazione per sollevare e spostare l'apparecchio; il suo peso è di circa 80 kg, quindi occorrono due persone (Fig. 1).
2. Appoggiarlo temporaneamente su un sostegno solido alto circa 20 cm.
3. Fissare le 5 ruote (A) utilizzando i dadi antisvitamento annessi (Fig. 1).
4. Fissare i 2 carter (B) utilizzando le 6 viti (C) in dotazione (Fig. 1).
5. Assemblare il connettore (D) in dotazione ad un cavo H05RN-F 5 x 1 mm² (E); quando il frutto è stato assemblato si deve premere e ruotarlo in senso antiorario di alcuni gradi, fino a udire lo scatto di raggiunta posizione. (Vedi Fig. 2).
6. Inserire il connettore (D) posto sul cavo nell'attacco (F) che si trova sull'apparecchio; poi avvitare la ghiera di sicurezza (G) annessa al connettore; infine collegare il cavo all'alimentazione elettrica (Fig. 3).

4. UTILIZZO

Lo Stiluovo è costituito da due semigusci: nel semiguscio inferiore è alloggiato un motore elettrico che, agendo su un circuito idraulico, consente l'estensione della colonna telescopica e quindi l'innalzamento del semiguscio superiore. Quest'ultimo fornisce il supporto per tre riscaldatori da 800 W o 1200 W (a seconda dei modelli). Gli elementi principali dei riscaldatori sono costituiti dalle lampade al quarzo, con filamento in tungsteno in ambiente alogeno; essi lavorano a piena potenza già qualche secondo dopo l'accensione. L'apparecchio rimane in posizione di apertura senza ulteriore dispendio di energia per alcune ore; quando la pressione all'interno della colonna tende a scendere, il motore si riavvia ripristinando il valore corretto.

Evitare di esporre la cute ai raggi delle lampade per distanze inferiori a 50 cm.

Evitare di esporre gli occhi in modo continuativo ai raggi delle lampade per distanze inferiori a 2,70 m.

Tutti gli utilizzatori devono essere informati riguardo tutti gli aspetti del funzionamento e della sicurezza relativi all'apparecchio. Queste istruzioni devono essere conservate come riferimento.

Dietro all'attacco per l'alimentazione posto sullo Stiluovo, si trova la levetta di comando (Fig. 3 - Pos.H). Sono possibili tre regolazioni:

- **Posizione destra**: Il semiguscio superiore si alza fino a raggiungere la massima apertura, poi i riscaldatori si accendono automaticamente.
- **Posizione centrale**: I riscaldatori si spengono e l'apparecchio resta nella posizione di massima apertura.
- **Posizione sinistra**: Il semiguscio superiore si abbassa lentamente fino alla chiusura dell'apparecchio.

L'accensione automatica dei riscaldatori si verifica solo quando l'apparecchio ha raggiunto la massima apertura.

È possibile accendere/spegnere manualmente le singole lampade premendo l'interruttore posto su di esse (Fig. 4 - Pos. L). Si raccomanda di effettuare questa operazione solo quando l'apparecchio è completamente aperto.

Prima di chiudere l'apparecchio spegnere anche manualmente i riscaldatori.

Quando si disinserisce il connettore, occorre proteggere l'attacco per l'alimentazione avvitando su di esso il tappo (Fig. 3 - Pos. I).

Togliere qualsiasi oggetto dai ripiani (posacenere e portabicchieri) prima di chiudere l'apparecchio.

Se si lascia l'apparecchio aperto e disconnesso dall'alimentazione elettrica, dopo alcune ore si chiuderà lentamente per il calo della pressione nel circuito idraulico: in queste condizioni possono verificarsi danneggiamenti se vengono dimenticati oggetti sui ripiani.

Durante la chiusura dell'apparecchio non lasciare parti del corpo nello spazio compreso tra i due semigusci.

5. MANUTENZIONE

Controllare periodicamente lo stato generale della struttura, verificando la presenza di trafilamenti di aria, deterioramento delle superfici per abrasione, deformazioni evidenti, ecc.

Controllare periodicamente che non vi sia polvere o sporcizia sulle parabole riflettenti o sulle lampade, perché potrebbero provocare dei surriscaldamenti e ridurrebbero la durata delle lampade stesse (nel caso, contattare un Centro di Assistenza Tecnica).

L'accumulo di calcare o incrostazioni saline riducono la durata ed il rendimento delle lampade; si consiglia pertanto di evitare l'utilizzo prolungato in presenza di acqua o nebbia salina. Eventuali residui di acqua salata dovranno essere rimossi prima dell'uso, ad apparecchio scollegato, con risciacqui di acqua dolce.

6. SOSTITUZIONE DELLE LAMPADE E DEI SUPPORTI IN SILICONE

La durata delle lampade è di circa 5000 ore. Assieme alle lampade devono essere cambiati anche i supporti in silicone, che comunque devono essere sostituiti ancor prima se presentano segni di invecchiamento. Per le sostituzioni o le eventuali riparazioni, rivolgersi esclusivamente a Centri di Assistenza Tecnica autorizzati Mo-El. Assicurarsi che i ricambi siano originali.

7. CARATTERISTICHE TECNICHE

Tensione di alimentazione	380-415 V ~ 50-60 Hz
Potenza (a seconda dei modelli)	3 x 800 W oppure 3 x 1200 W
Classe di isolamento	I
Livello di protezione	IP44
Tipo di lampada	Quarzo - filamento al tungsteno (RUBY)
Durata lampada (ore)	5000
Spettro di emissione	IR-A
Copertura (m^2)	10 ÷ 12
Peso (kg)	82
Dimensioni chiuso (cm)	79 (diametro) x 116 (altezza)
Dimensioni aperto (cm)	79 (diametro) x 255 (altezza)

8. SOLUZIONE DEI PROBLEMI

DIFETTO	CAUSA	RIMEDIO
La colonna non si estende.	Il connettore non è collegato allo Stiluovo.	Collegare il connettore all'attacco per l'alimentazione dello Stiluovo.
	L'apparecchio non è alimentato.	Controllare se il connettore dello Stiluovo è alimentato a monte.
	La levetta di comando si trova nella posizione sbagliata.	Spostare la levetta nel verso della modalità per l'estensione.
Fuoriuscita di acqua dal foro colonna.	Ci sono umidità o condensa.	Asciugare l'acqua con un panno.
Non tutte le lampade sono accese.	L'interruttore della lampada è posto su "spento".	Accendere la lampada premendo l'interruttore.
In fase di chiusura la colonna non scende (parzialmente o completamente).	Si è formato del ghiaccio all'interno della colonna (in condizioni di temperatura molto bassa).	Accendere le lampade alogene ed attendere che il ghiaccio si sciolga.
	Deformazione della colonna.	In conseguenza a sovraccarico, danneggiamento per urto o altro, la colonna ha subito una deformazione permanente e non può essere completamente ritirata. Si rende necessario lo smontaggio ed una manutenzione straordinaria da eseguirsi presso il Costruttore.

1. IMPORTANT SAFETY INSTRUCTIONS

Instructions should be carefully read before installation and retained by the user. The booklet must be keeped and delivered to the new user in case of cession of the machine. The Manufacturer reserves the right to vary the features of the product without prior notice. The technical data are merely indicative. In case of unsure interpretation about the contents of the manual, please contact the supplier and/or reseller.

1. This appliance is intended solely for the use it has been designed for, namely room and people heating. The Manufacturer is not responsible for any damage that could happen for improper use.
2. After unpacking make sure that the appliance is complete and shows no signs of visible damage or tampering.
3. Keep packing materials, which are potential dangers, away from children.
4. The appliance is not suited for persons (as well as children) physically, mentally, sensory disabled, or with no experience, unless they have been supervised or directed by someone responsible of their safety.
5. Do not let the children play with the appliance.
6. Before connecting the appliance make sure that the voltage is the same as indicated on the device and the line supply is corresponding to the effective rules.
7. Do not use in presence of gas, inflammable or explosive liquids or substances. Defined in BS5345.
8. Some fundamental rules which apply to all electrical devices must be observed when using the heater:
   - Do not touch the heather with wet hands.
   - Do not handle with bare feet.
   - Do not pull the electric cord or the device itself to unplug it from the socket; pull the plug directly.
   - Do not let children play with the electrical appliance.
9. Avoid the use of an extension cord with this product, because the extension cord may overheat and cause a risk of fire.
10. Do not apply any modification to the product that could compromise the safety.
11. Keep connections dry.
12. If the power supply cord is damaged, avoid to use the appliance. For power cord replacing, please contact the manufacturer or the technical service or a person with similar qualification, in order to avoid any risk.
13. If the appliance is not used for a long period, disconnect it from the power supply.
14. Always unplug the appliance before doing any maintenance operation.

2. ELECTRICAL INSTALLATION

The installation should always be carried out by a qualified electrician or a competent person in accordance with the standards HD 384 CENELEC for Europe, or international IEC 60346-7-708 1988. The energy supply must be done through a properly grounded socket and the impedance of the electrical network must be less than 0.3 ohm.

The appliance must be joined to the supply line after having assembled the connector (supplied) with a rubber cable H05RN-F 5 x 1 mm^2.

If the supply line where the heater is connected is protected by fuses, be careful they are 16 A not quick-acting type.

- Each of the three heaters should be 60 cm far from the walls (fig. 1).
- A safety distance of not less than 100 cm should always be left in front of each heater.
- The appliance must not be located neither directly below, nor in front of a socket-outlet.
- The heater must be installed so as to prevent that the switches can be touched from those who are in the shower.
- Ensure that there is no possibility of inflammable material, combustible material or curtains coming into contact with the heater, or lie near the heater.
- The heaters are fitted with safety guards. These are intended only to stop large objects from hitting the emitters. On no account should the heater be operated with the guard removed.
- The product is in class I and IP44, wich is the protection rate for the units to be used even outdoor. For keeping the protection rate of the appliance, the connection of the appliance with the power supply must be done by means of a minimum IP44 system, as per the standards HD 384 CENELEC for Europe, or international IEC 60346-7-708 1988.

3. MOUNTING

The following procedure shows the steps for mounting Stiluovo:

1. After having removed the packaging, use the supplied belt to lift and move the appliance; its weight is about 80 kg, and requires two persons (Fig. 1).
2. Place it temporarily on a solid support about 20 cm high.
3. Assemble the 5 wheels (A) using the self-locking nuts attached (Fig. 1).
4. Assemble the 2 housing (B) using the 6 screws (C) provided (Fig. 1).
5. Assemble the connector (D) supplied with a cable H05RN-F 5 x 1 mm^2 (E); after the assembling, push and rotate counterclockwise the connector until to hear the snap for the reached position. (See Fig. 2)
6. Plug the connector (D) that is now assembled on the cable into the electrical joint (F) located on the appliance; then tighten the lock nut (G) attached to the connector; at last link the cable to the power supply (Fig. 3).

4. USE

The Stiluovo consists of two halves: inside the lower half-eggshell is housed an electric motor which, acting on a hydraulic circuit, allows the extension of the telescopic column and therefore the raising of the upper half-eggshell. This one gives the support for three 800 W or 1200 W heaters (depending on the model). The essential element of the heaters is the halogen filled quartz lamp with a tungsten element; the heaters operate at full output almost immediately. The appliance remains in the open position without further expenditure of energy for several hours; when the pressure within the column tends to go down, the motor restarts and brings back to the correct value.

Avoid exposing skin to the rays of the appliance for distances less than 50 cm.

Avoid exposing eyes continuously to the rays of the appliance for distances less than 2.70 m.

All users should be made aware of all aspects of operation and safety and these instructions should be retained for reference..

Behind the electrcal joint on Stiluovo, there is the control lever (Fig. 3 - Pos.H). There are three possible settings:

- **Right position**: The upper half-eggshell rises until it reaches the fully open position, then the heaters turn on automatically.
- **Central position**: The heaters turn off and the unit remains in the fully open position.
- **Left position**: The upper half-eggshell goes down slowly until the closure of the unit.

The automatic turning on of the heaters occurs only when the appliance has reached the maximum aperture.

You can turn on / off manually each lamp by pressing its own switch (Fig. 4 - Pos. L). It is recommended to do this only when the device is fully open.

Before closing the appliance, turn off even manually the heaters.

When you unplug the connector, it is necessary to protect the electrcal joint by screwing its cap on it (Fig. 3 - Pos. I).

Remove any objects from the shelves (ashtray and cup holders) before closing the appliance.

If you leave the appliance open and disconnected from the power supply, after a few hours it will close slowly because of the drop in pressure in the hydraulic circuit: in these conditions damage can occour if objects are forgotten on the shelves.

While closing the appliance do not leave parts of the body in the space between the two halves.

5. MAINTENANCE

Periodically check the general condition of the structure, verifying for air leaks, deterioration of surface due to abrasion, evident deformation, and so on.

Periodically check the heaters to ensure that there is no excessive build-up of dust/dirt on the reflectors or emitters as this can cause overheating and premature emitter failure (in case, contact the Technical Assistance Service).

The accumulation of limestone or incrustations reduces the life and the efficiency of the lamp; it is suggested therefore to avoid the continued use in presence of water or salt fog. Eventual leavings of salt water will have to be removed before the use, after having disconnected the appliance, by means of soak in sweet water.

6. EMITTERS AND SILICON BUMPERS REPLACEMENT

Each lamp lasts for around 5000 hours. When changing it, also the silicon bumpers connected with the lamp must be substituted. They should be substituted even before if there are signs of aging. Due to the special sealing and anti-shock design of the heater, the lamps are not intended to be user replaceable. Please ensure that all lamps are replaced via the Mo-El service network.

7. TECHNICAL FEATURES

Power supply	380-415 V ~ 50-60 Hz
Power (depending on the model)	3 x 800 W or 3 x 1200 W
Insulation Class	I
Protection level	IP44
Lamp	Quartz - tungsten wire
Lamp life (hours)	5000
Emission	IR-A
Range (m^2)	10 ÷ 12
Weight (kg)	82
Dimensions closed (cm)	79 (diameter) x 116 (height)
Dimensions open (cm)	79 (diameter) x 255 (height)

8. PROBLEM SOLVING

PROBLEM	REASON	SOLUTION
The column does not extend.	The connector si not linked to Stiluovo.	Link the connector to the electrical joint of Stiluovo.
	The appliance is not powered.	Check if the connector is supplied upstream of Stiluovo.
	The control lever is in the wrong position .	Locate the lever in the proper position for the extension.
Water leaking from the hole of the column.	There are moisture or condensation.	Wipe up the water with a cloth.
Not all the lamps are on.	The switch on some lamps is set to “off”.	Turn on the lamp by pressing the switch.
In closing phase the column does not goes down (partially or completely).	Ice is formed inside the column (under conditions of very low temperature).	Turn on the halogen lamps and wait for the ice to melt.
	Deformation of the column.	As a result of overloading, damage by collision or otherwise, the column has been permanently deformed and can not be completely withdrawn. It is necessary to disassemble it and a special maintenance is required by the Manufacturer.

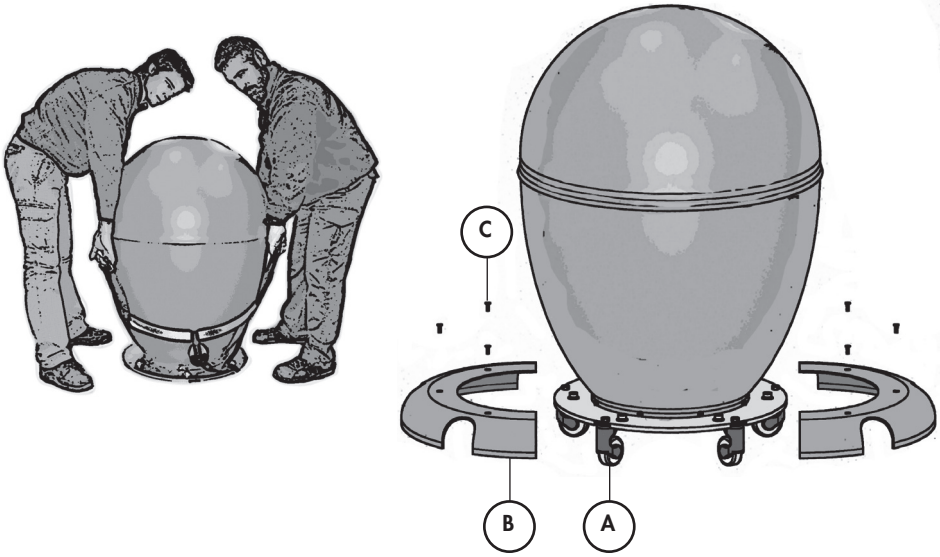
C
B
A

Fig. 1

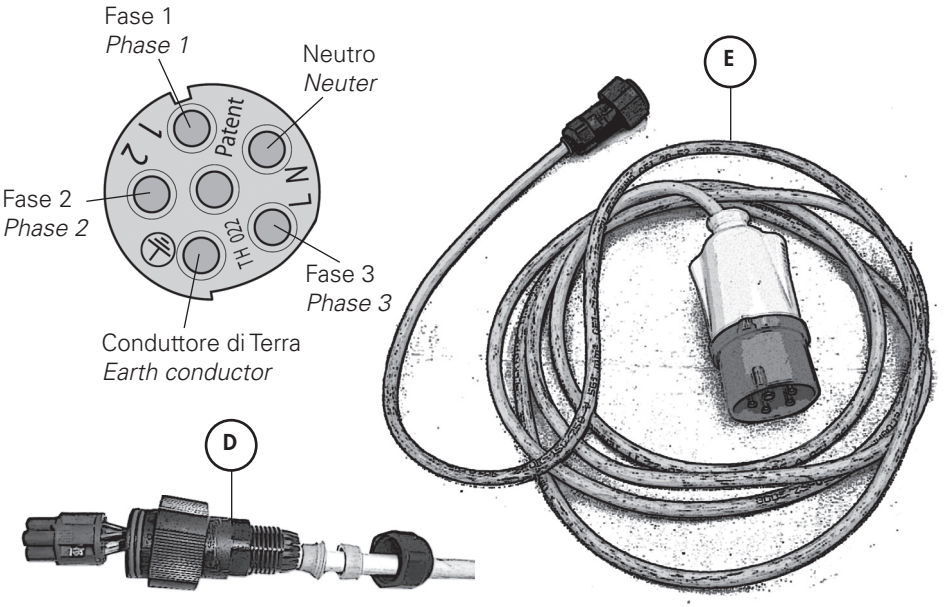
Fase 1
Phase 1
Neutro
Neuter
Fase 2
Phase 2
Fase 3
Phase 3
Conduttore di Terra
Earth conductor
1
2
Patent
N
L
TH 022
E
D

Fig. 2

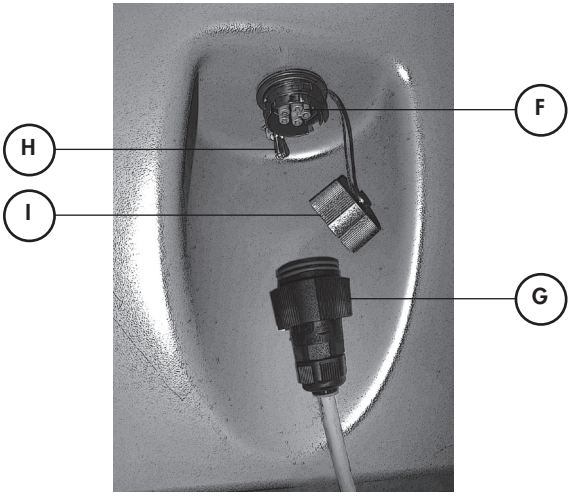

Fig. 3

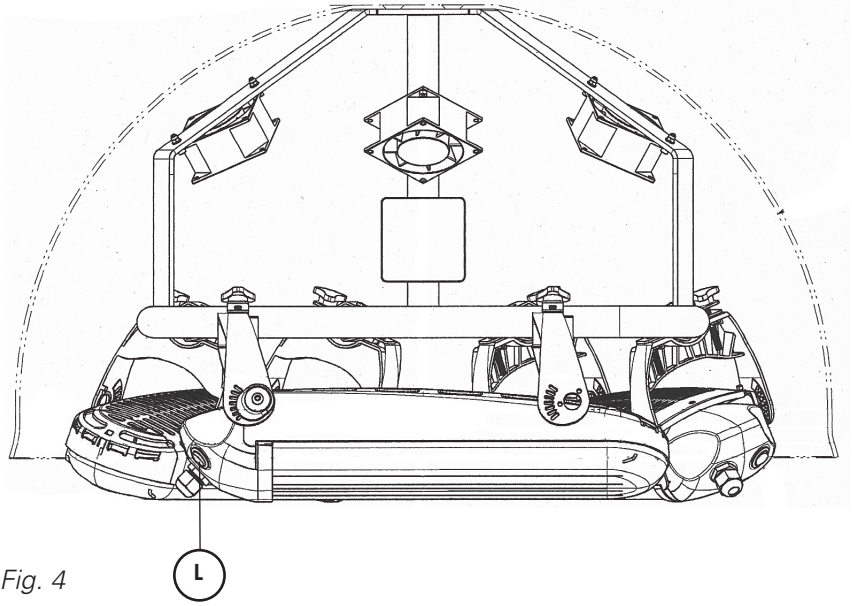

Fig. 4

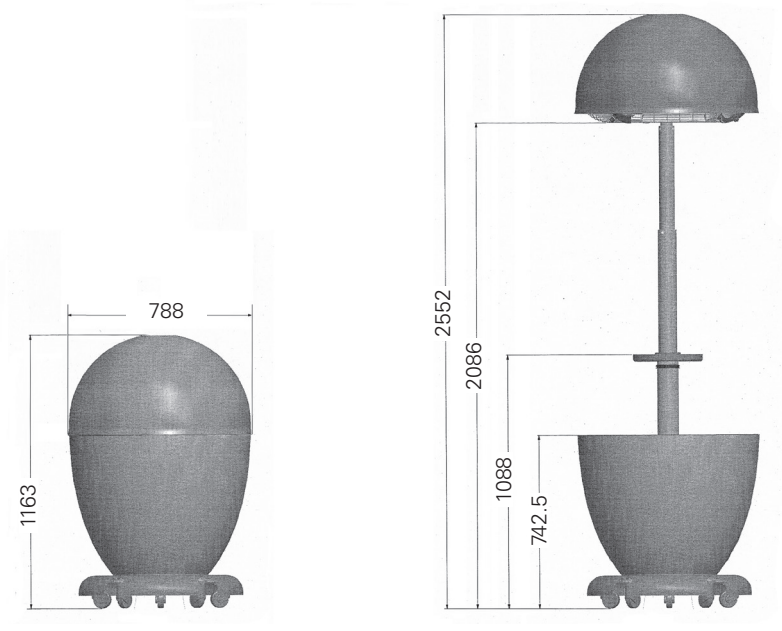

Fig. 5

INFORMAZIONE IMPORTANTE PER LO SMALTIMENTO AMBIENTALMENTE COMPATIBILE

Questo prodotto è conforme alla Direttiva EU 2002/96/EC.

Il simbolo del cestino barrato riportato sull'apparecchio indica che il prodotto, alla fine della propria vita utile, dovendo essere trattato separatamente dai rifiuti domestici, deve essere conferito in un centro di raccolta differenziata per apparecchiature elettriche ed elettroniche oppure riconsegnato al rivenditore al momento dell'acquisto di una nuova apparecchiatura equivalente. L'utente è responsabile del conferimento dell'apparecchio a fine vita alle appropriate strutture di raccolta, pena le sanzioni previste dalla vigente legislazione sui rifiuti. L'adeguata raccolta differenziata per l'avvio successivo dell'apparecchio dismesso al riciclaggio, al trattamento e allo smaltimento ambientalmente compatibile contribuisce ad evitare possibili effetti negativi sull'ambiente e sulla salute e favorisce il riciclo dei materiali di cui è composto il prodotto.
Per informazioni più dettagliate inerenti i sistemi di raccolta disponibili, rivolgersi al servizio locale di smaltimento rifiuti o al negozio in cui è stato effettuato l'acquisto. I produttori e gli importatori ottemperano alla loro responsabilità per il riciclaggio, il trattamento, lo smaltimento ambientalmente compatibile sia direttamente sia partecipando ad un sistema collettivo.

IMPORTANT INFORMATION CONCERNING THE ENVIRONMENTALLY COMPATIBLE DISPOSAL OF THE APPLIANCE

This product conforms to EU Directive 2002/96/EC.

This appliance bears the symbol of the barred waste bin. This indicates that, at the end of its useful life, it must not be disposed of as domestic waste, but must be taken to a collection centre for waste electrical and electronic equipment, or returned to a retailer on purchase of a replacement. It is the user's responsibility to dispose of this appliance through the appropriate channels at the end of its useful life. Failure to do so may incur the penalties established by laws governing waste disposal. Proper differential collection, and the subsequent recycling, processing and environmentally compatible disposal of waste equipment avoids unnecessary damage to the environment and possible related health risks, and also promotes recycling of the materials used in the appliance. For further information on waste collection and disposal, contact your local waste disposal service, or the shop from which you purchased the appliance. Manufacturers and importers fulfil their responsibilities for recycling, processing and environmentally compatible disposal either directly or by participating in collective systems.